第３５回全日本ジュニアバドミントン選手権大会　広島県予選会　　平成28年8月27日～28日　広島県立総合体育館
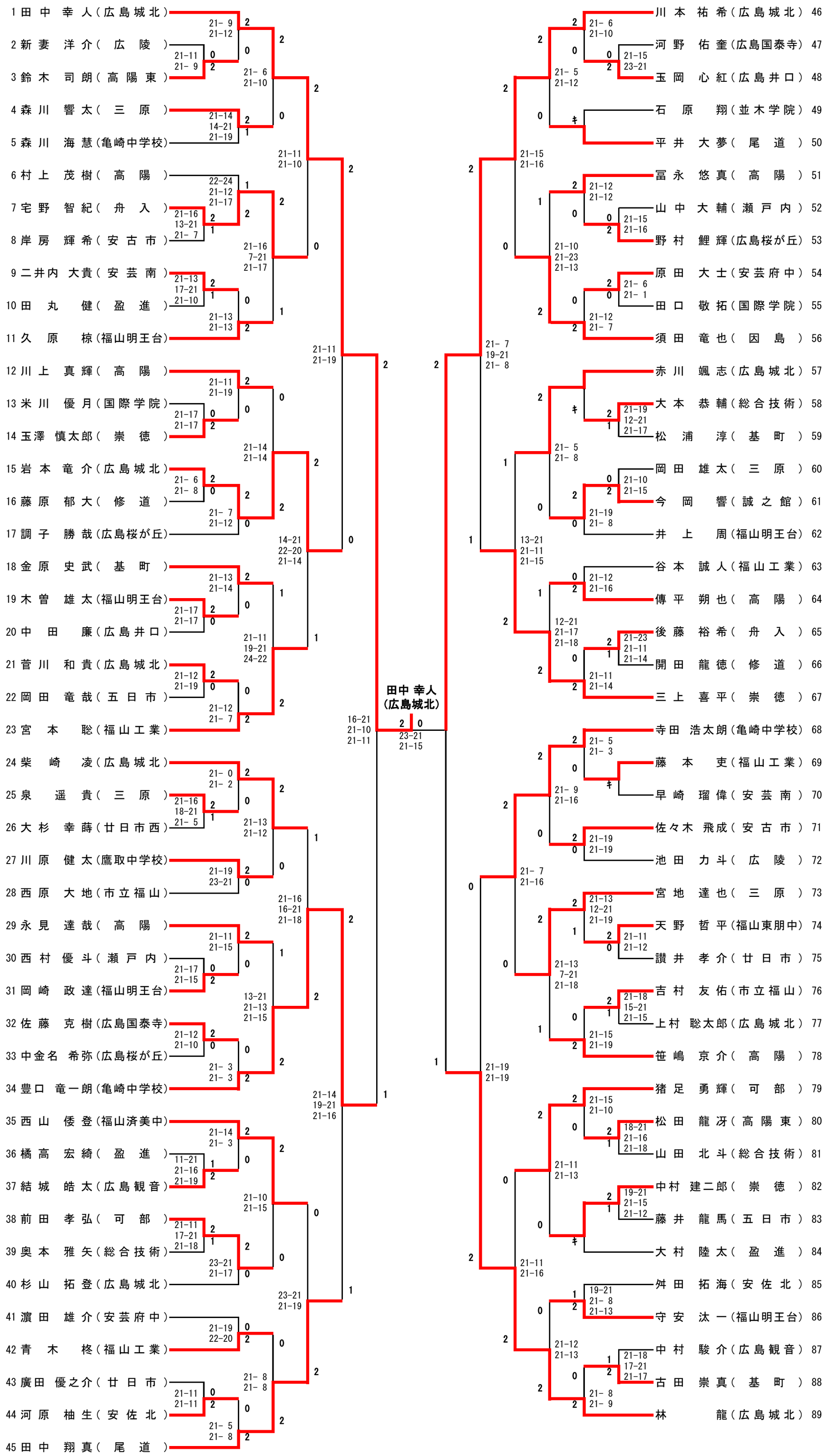
男子シングルス