第３7回全日本ジュニアバドミントン選手権大会　広島県予選会　　2018年8月10日，11日　安佐北区スポーツセンター
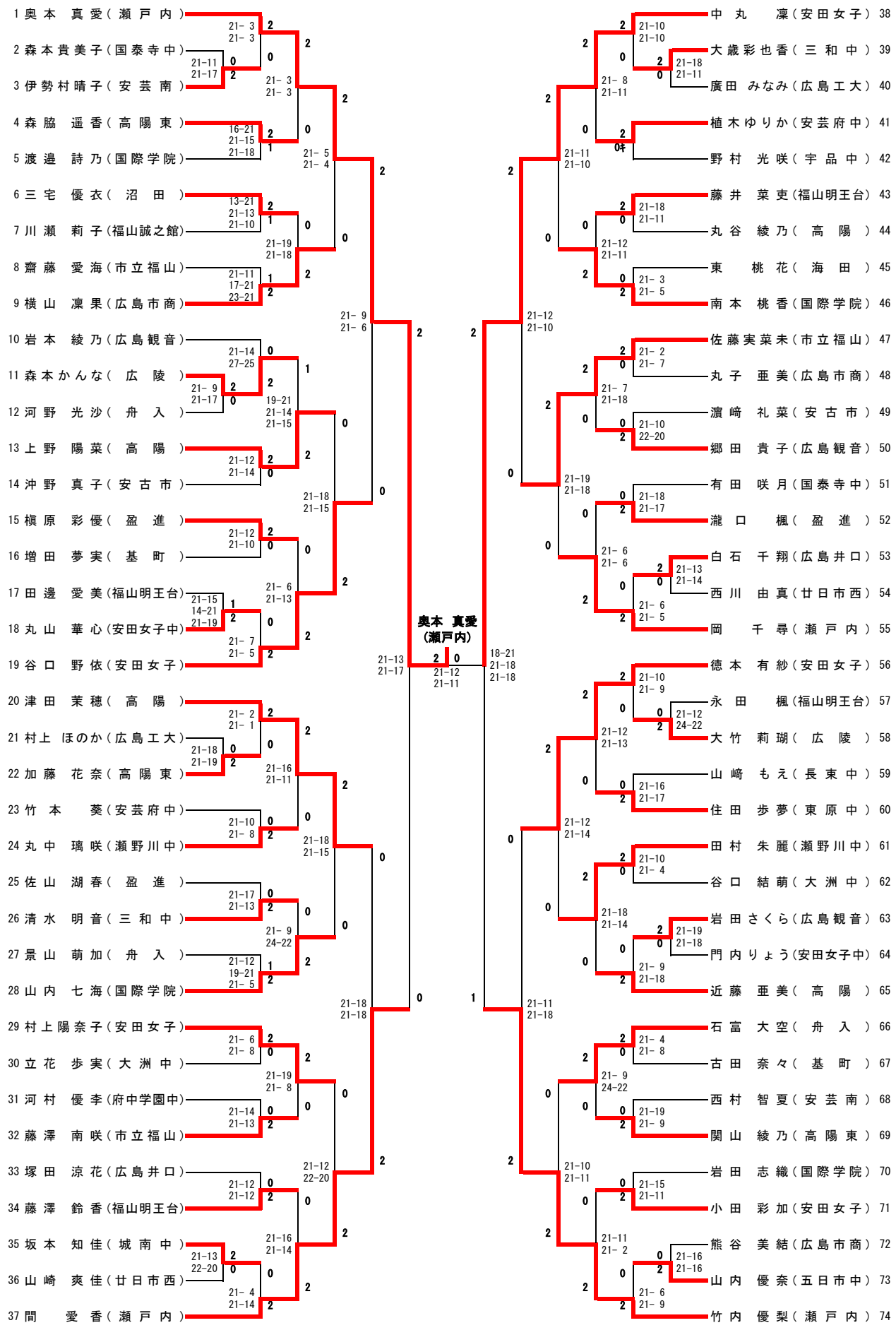
# 女子シングルス