男子シングルス

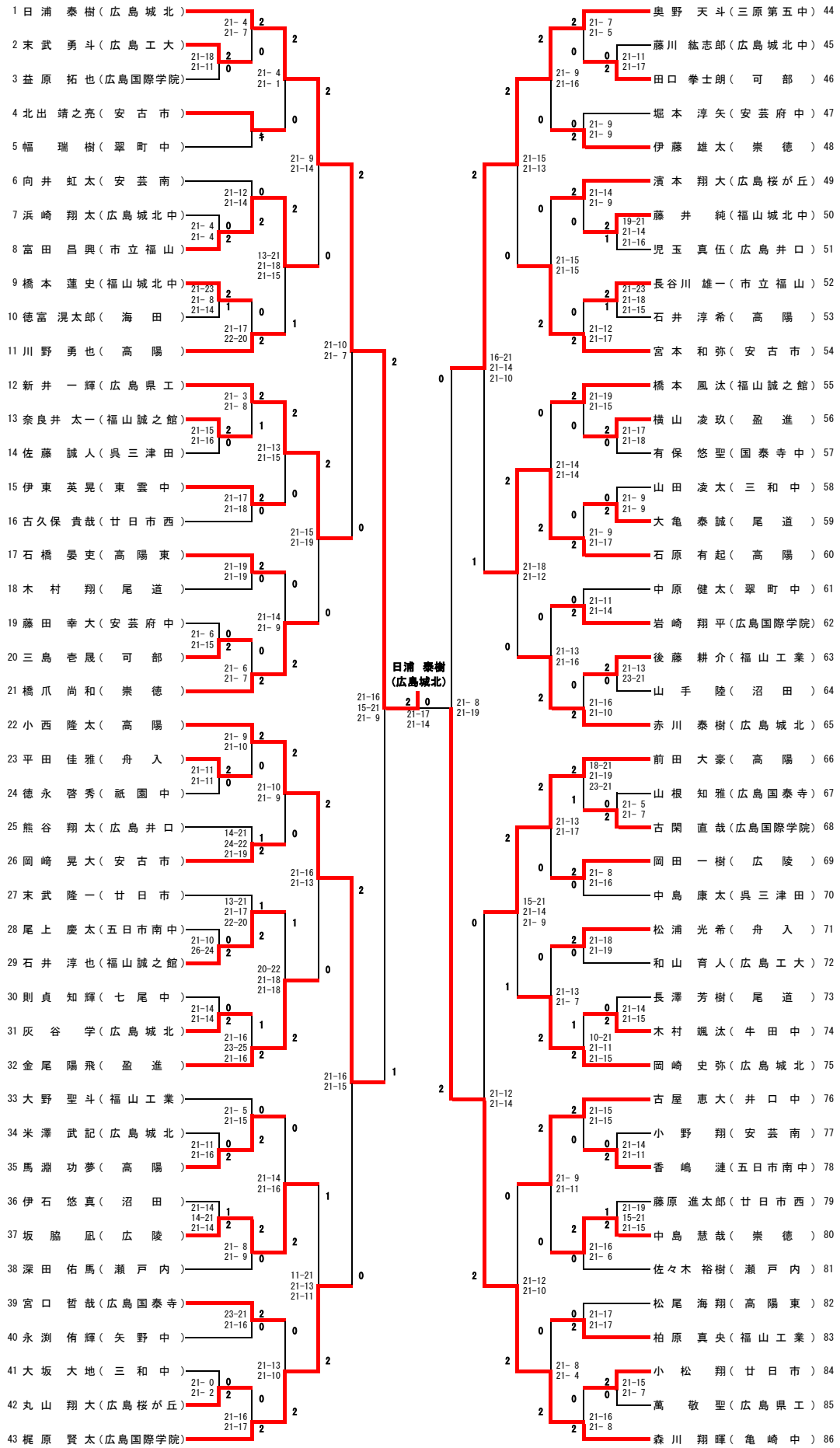
1 日浦 泰樹（広島城北）
2 末武 勇斗（広島工大）
3 益原 拓也（広島国際学院）
4 北出 靖之亮（安古市）
5 幅 瑞樹（翠町中）
6 向井 虹太（安芸南）
7 浜崎 翔太（広島城北中）
8 富田 昌興（市立福山）
9 橋本 蓮史（福山城北中）
10 徳富 滉太郎（海田）
11 川野 勇也（高陽）
12 新井 一輝（広島県工）
13 奈良井 太一（福山誠之館）
14 佐藤 誠人（呉三津田）
15 伊東 英晃（東雲中）
16 古久保 貴哉（廿日市西）
17 石橋 晏吏（高陽東）
18 木村 翔（尾道）
19 藤田 幸大（安芸府中）
20 三島 壱晟（可部）
21 橋爪 尚和（崇徳）
22 小西 隆太（高陽）
23 平田 佳雅（舟入）
24 徳永 啓秀（祇園中）
25 熊谷 翔太（広島井口）
26 岡崎 晃大（安古市）
27 末武 隆一（廿日市）
28 尾上 慶太（五日市南中）
29 石井 淳也（福山誠之館）
30 則貞 知輝（七尾中）
31 灰谷 学（広島城北）
32 金尾 陽飛（盈進）
33 大野 聖斗（福山工業）
34 米澤 武記（広島城北）
35 馬淵 功夢（高陽）
36 伊石 悠真（沼田）
37 坂脇 凪（広陵）
38 深田 佑馬（瀬戸内）
39 宮口 哲哉（広島国泰寺）
40 永渕 侑輝（矢野中）
41 大坂 大地（三和中）
42 丸山 翔大（広島桜が丘）
43 梶原 賢太（広島国際学院）
44 奥野 天斗（三原第五中）
45 藤川 紘志郎（広島城北中）
46 田口 拳士朗（可部）
47 堀本 淳矢（安芸府中）
48 伊藤 雄太（崇徳）
49 濱本 翔大（広島桜が丘）
50 藤井 純（福山城北中）
51 児玉 真伍（広島井口）
52 長谷川 雄一（市立福山）
53 石井 淳希（高陽）
54 宮本 和弥（安古市）
55 橋本 風汰（福山誠之館）
56 横山 凌玖（盈進）
57 有保 悠聖（国泰寺中）
58 山田 凌太（三和中）
59 大亀 泰誠（尾道）
60 石原 有起（高陽）
61 中原 健太（翠町中）
62 岩崎 翔平（広島国際学院）
63 後藤 耕介（福山工業）
64 山手 陸（沼田）
65 赤川 泰樹（広島城北）
66 前田 大豪（高陽）
67 山根 知雅（広島国泰寺）
68 古閑 直哉（広島国際学院）
69 岡田 一樹（広陵）
70 中島 康太（呉三津田）
71 松浦 光希（舟入）
72 和山 育人（広島工大）
73 長澤 芳樹（尾道）
74 木村 颯汰（牛田中）
75 岡崎 史弥（広島城北）
76 古屋 恵大（井口中）
77 小野 翔（安芸南）
78 香嶋 漣（五日市南中）
79 藤原 進太郎（廿日市西）
80 中島 慧哉（崇徳）
81 佐々木 裕樹（瀬戸内）
82 松尾 海翔（高陽東）
83 柏原 真央（福山工業）
84 小松 翔（廿日市）
85 萬 敬聖（広島県工）
86 森川 翔暉（亀崎中）
日浦 泰樹
（広島城北）