第2回広島県高等学校学年別大会　　2021年2月11日　安芸区スポーツセンター
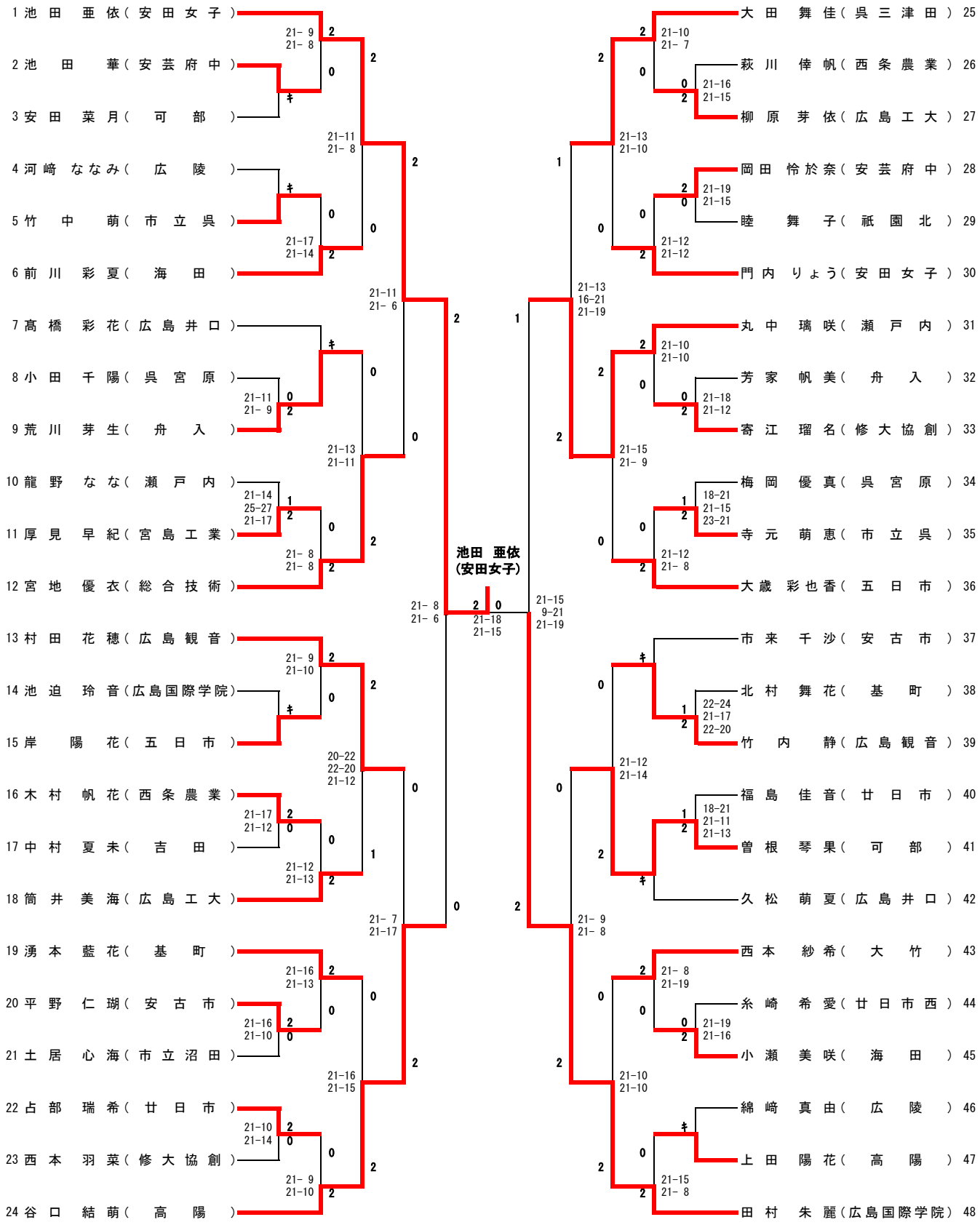
2年女子シングルス