女子シングルス

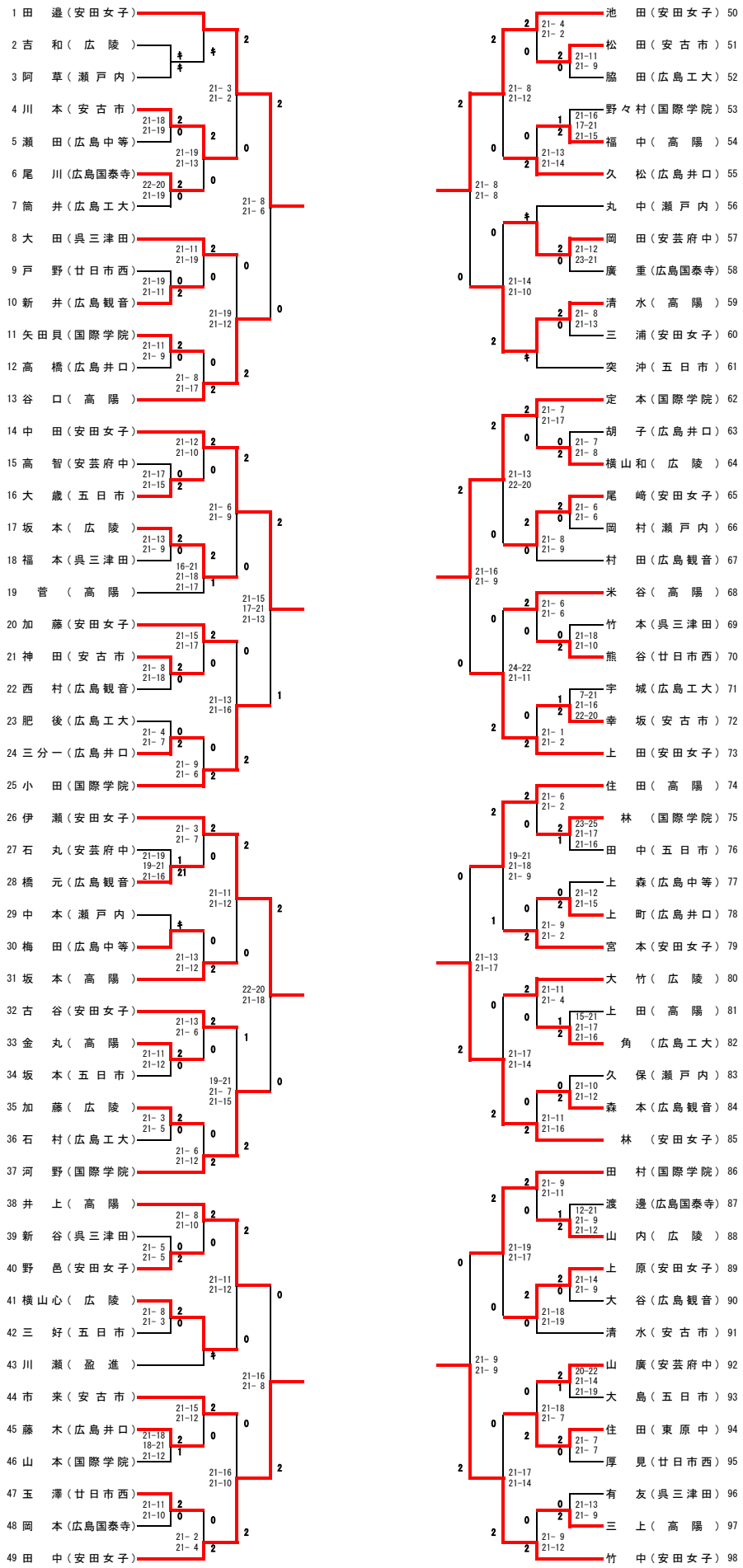
1 田　邊（安田女子）
2 吉　和（　広　陵　）
3 阿　草（瀬戸内）
4 川　本（安古市）
5 瀬　田（広島中等）
6 尾　川（広島国泰寺）
7 筒　井（広島工大）
8 大　田（呉三津田）
9 戸　野（廿日市西）
10 新　井（広島観音）
11 矢田貝（国際学院）
12 高　橋（広島井口）
13 谷　口（　高　陽　）
14 中　田（安田女子）
15 高　智（安芸府中）
16 大　歳（五日市）
17 坂　本（　広　陵　）
18 福　本（呉三津田）
19 菅　（　高　陽　）
20 加　藤（安田女子）
21 神　田（安古市）
22 西　村（広島観音）
23 肥　後（広島工大）
24 三分一（広島井口）
25 小　田（国際学院）
26 伊　瀬（安田女子）
27 石　丸（安芸府中）
28 橋　元（広島観音）
29 中　本（瀬戸内）
30 梅　田（広島中等）
31 坂　本（　高　陽　）
32 古　谷（安田女子）
33 金　丸（　高　陽　）
34 坂　本（五日市）
35 加　藤（　広　陵　）
36 石　村（広島工大）
37 河　野（国際学院）
38 井　上（　高　陽　）
39 新　谷（呉三津田）
40 野　邑（安田女子）
41 横山心（　広　陵　）
42 三　好（五日市）
43 川　瀬（　盈　進　）
44 市　来（安古市）
45 藤　木（広島井口）
46 山　本（国際学院）
47 玉　澤（廿日市西）
48 岡　本（広島国泰寺）
49 田　中（安田女子）
50 池　田（安田女子）
51 松　田（安古市）
52 脇　田（広島工大）
53 野々村（国際学院）
54 福　中（　高　陽　）
55 久　松（広島井口）
56 丸　中（瀬戸内）
57 岡　田（安芸府中）
58 廣　重（広島国泰寺）
59 清　水（　高　陽　）
60 三　浦（安田女子）
61 突　沖（五日市）
62 定　本（国際学院）
63 胡　子（広島井口）
64 横山和（　広　陵　）
65 尾　崎（安田女子）
66 岡　村（瀬戸内）
67 村　田（広島観音）
68 米　谷（　高　陽　）
69 竹　本（呉三津田）
70 熊　谷（廿日市西）
71 宇　城（広島工大）
72 幸　坂（安古市）
73 上　田（安田女子）
74 住　田（　高　陽　）
75 林　（国際学院）
76 田　中（五日市）
77 上　森（広島中等）
78 上　町（広島井口）
79 宮　本（安田女子）
80 大　竹（　広　陵　）
81 上　田（　高　陽　）
82 角　（広島工大）
83 久　保（瀬戸内）
84 森　本（広島観音）
85 林　（安田女子）
86 田　村（国際学院）
87 渡　邊（広島国泰寺）
88 山　内（　広　陵　）
89 上　原（安田女子）
90 大　谷（広島観音）
91 清　水（安古市）
92 山　廣（安芸府中）
93 大　島（五日市）
94 住　田（東原中）
95 厚　見（廿日市西）
96 有　友（呉三津田）
97 三　上（　高　陽　）
98 竹　中（安田女子）