第41回全日本ジュニアバドミントン選手権大会広島県予選会　　2022年8月10日　佐伯区スポーツセンター
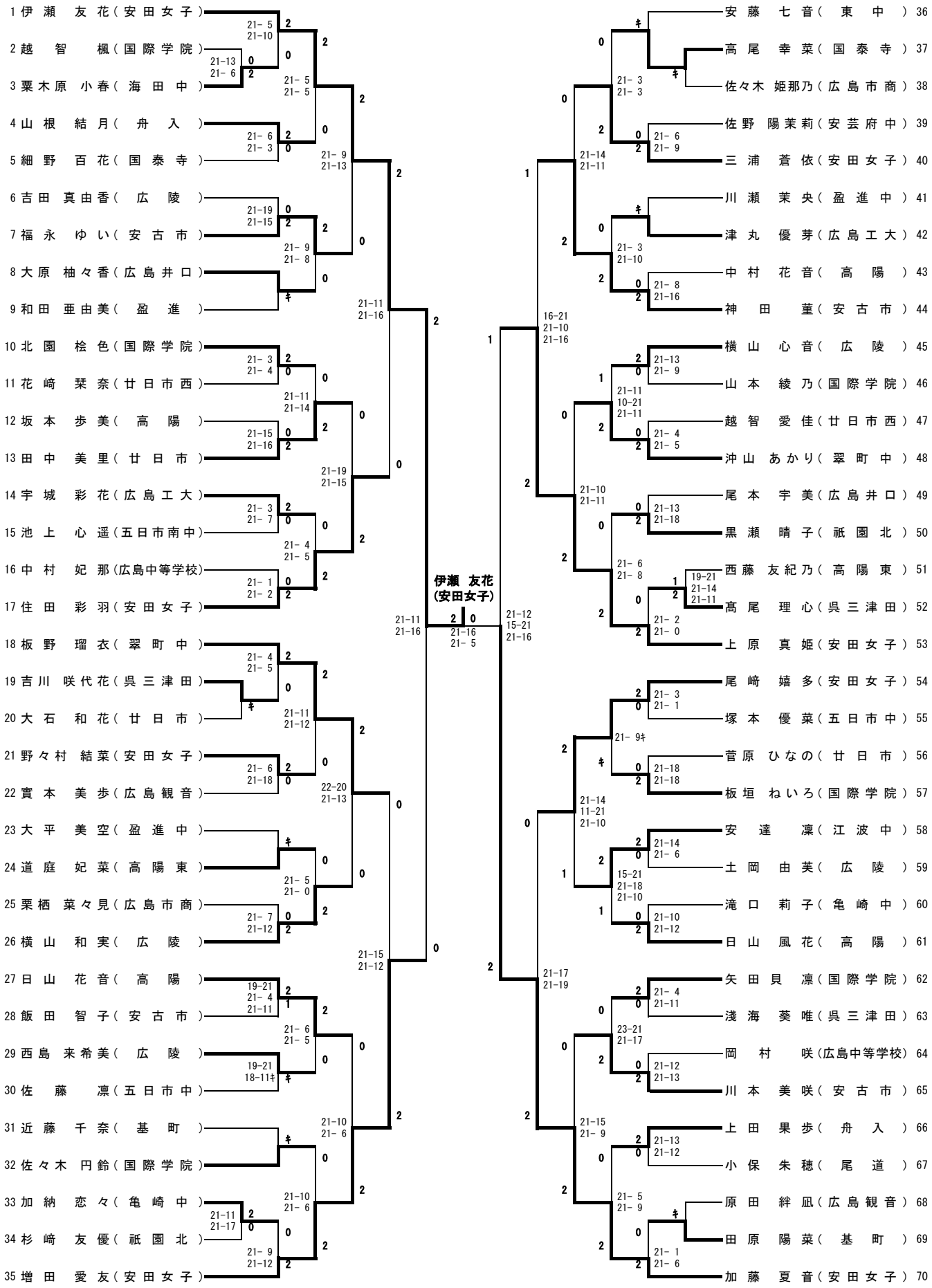
# 女子シングルス