特別国民体育大会広島県代表選手選考会（少年の部）　　2023年5月7日　安芸区スポーツセンター
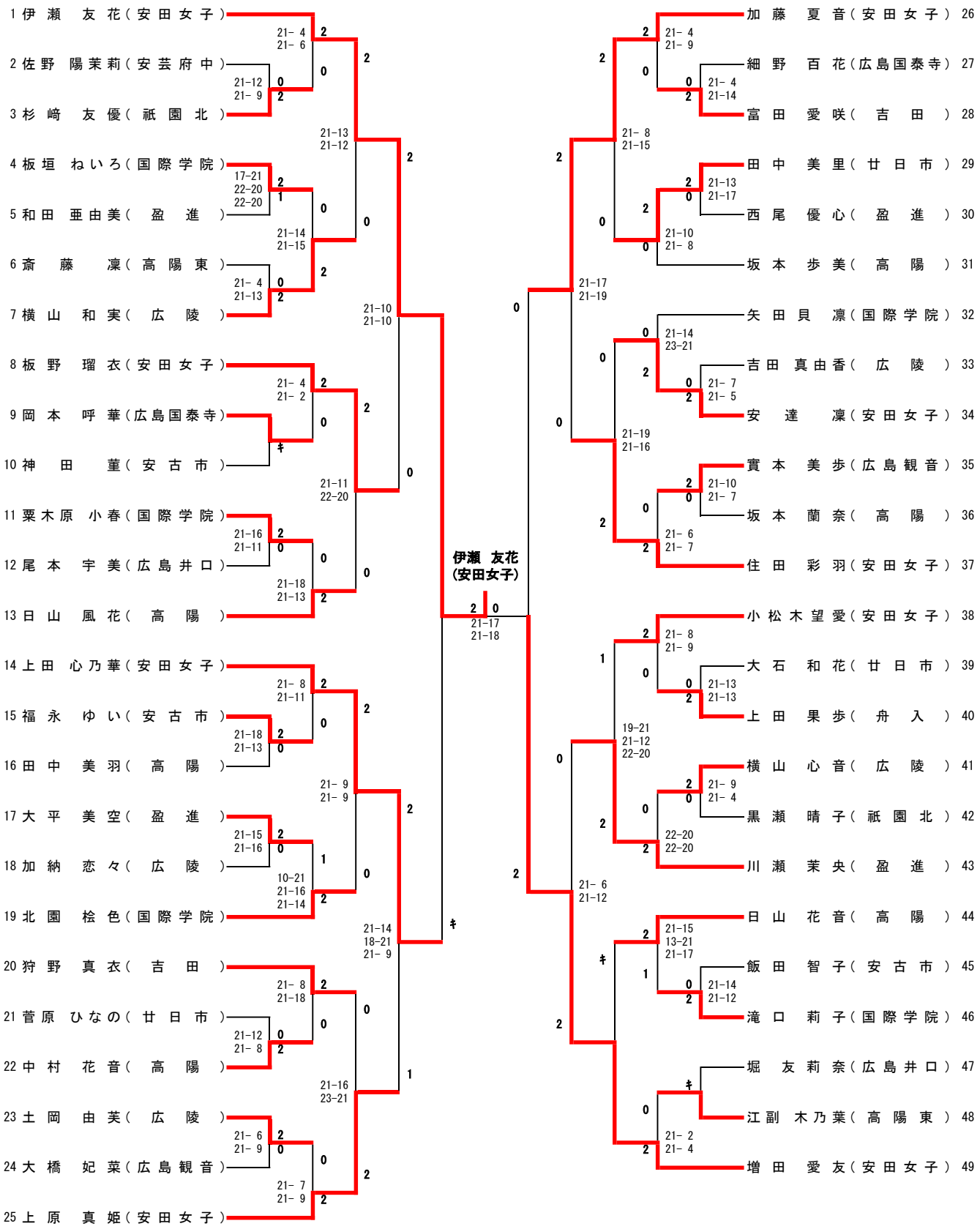
女子シングルス