第42回全日本ジュニアバドミントン選手権大会広島県予選会 大会結果報告書

2023.07.24-25
広島県立総合体育館

種　目	優　勝	準優勝	三　位		参加数
ジュニアの部 男子シングルス	友國 敬吾 (亀崎中)	山廣 悠斗 (広島城北高)	森山 大夢 (広島城北高)	中村 温人 (亀崎中)	５０
ジュニアの部 女子シングルス	増田 愛友 (安田女子高)	住田 彩羽 (安田女子高)	安達 凜 (安田女子高)	山下 梢 (亀崎中)	５６
ジュニアの部 男子ダブルス	石原 克起 森山 大夢 (広島城北高)	友國 敬吾 新本 隼人 (亀崎中)	采 晴希 前田 恵汰 (広島城北高)	山廣 悠斗 工藤 大和 (広島城北高)	４２
ジュニアの部 女子ダブルス	増田 愛友 住田 彩羽 (安田女子高)	小松木 望愛 安達 凜 (安田女子高)	山下 梢 日浦 咲月 (亀崎中・宇品中)	北園 桧色 滝口 莉子 (広島国際学院高)	３９
ジュニア新人の部 男子シングルス	定本 蒼馬 (瀬野川アカデミー)	上刎 想士 (瀬野川アカデミー)	滝口 弦 (亀崎中)		３４
ジュニア新人の部 女子シングルス	安達 華 (亀崎中)	村上 亜稀 (亀崎中)	小松木 悠愛 (亀崎中)		３２

第42回全日本ジュニアバドミントン選手権大会広島県予選会　　2023年7月25日　広島県立総合体育館

男子シングルス

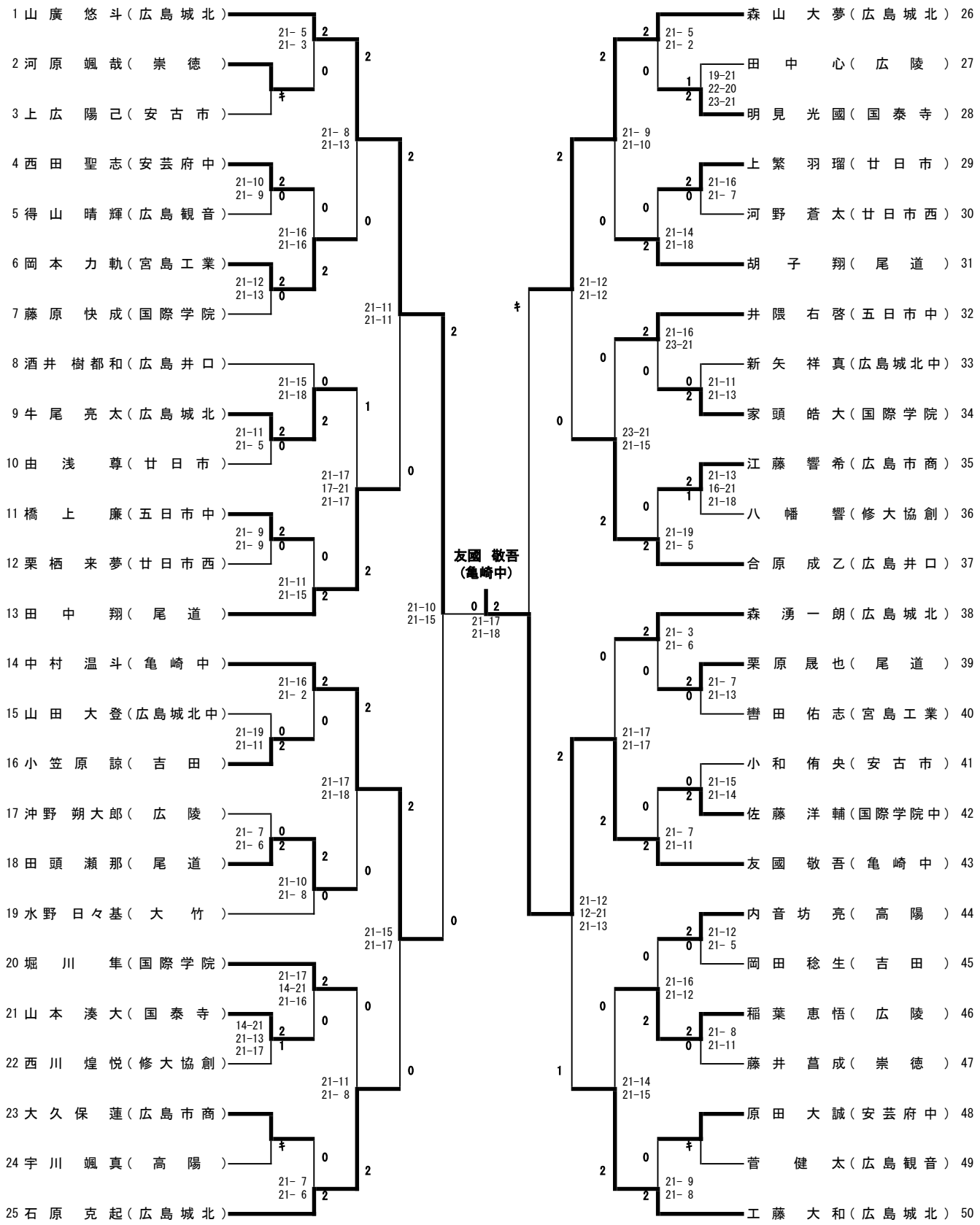

第42回全日本ジュニアバドミントン選手権大会広島県予選会　　2022年7月25日　県立総合体育館

女子シングルス

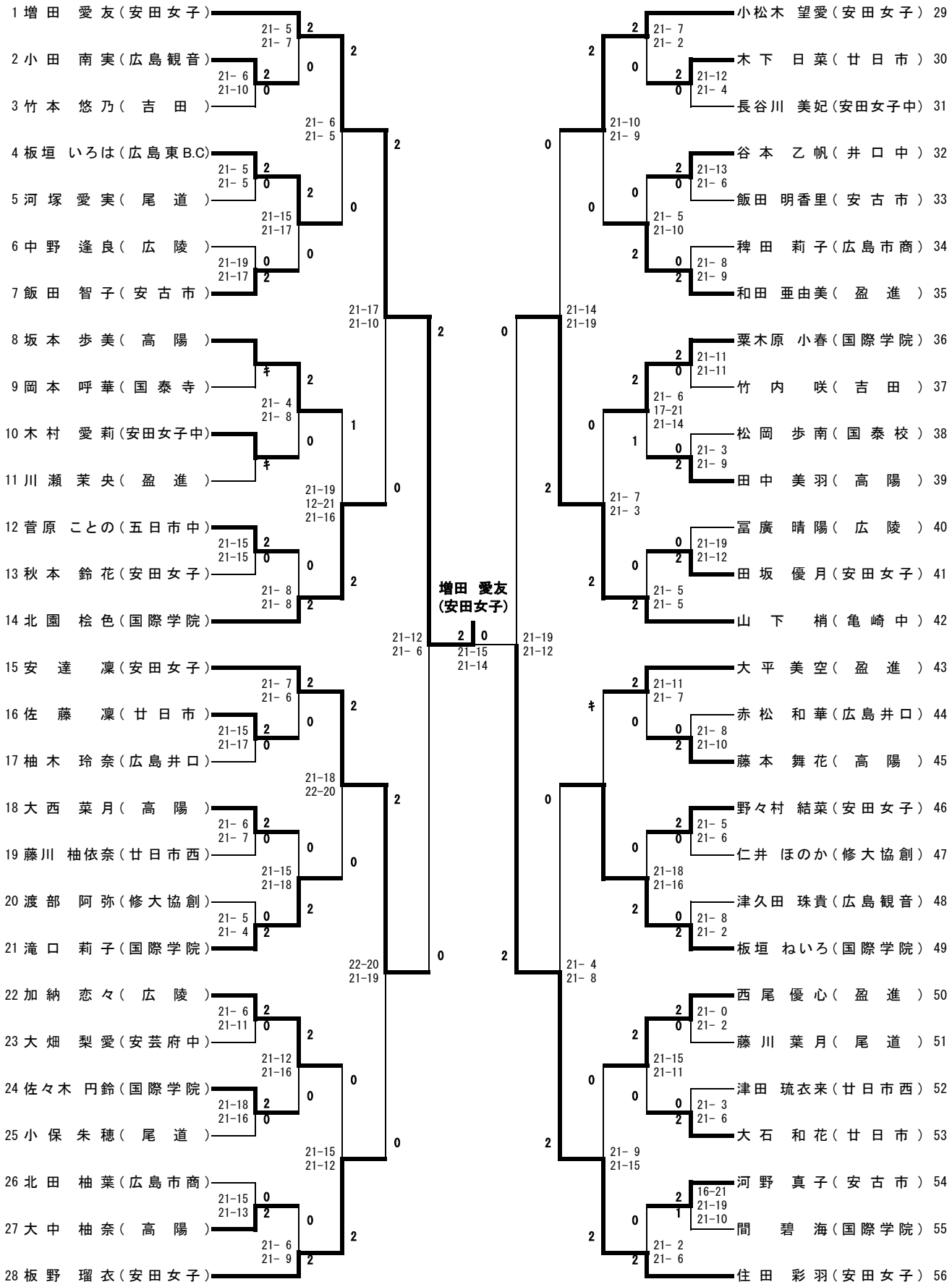

男子ダブルス

1 石原　克起・森山　大夢（広島城北）
2 中西　偉淳・渡邊　智太朗（広島観音）
3 瑞木　理功・渡辺　千瑛（広島井口）
4 吉田　峻・瑞木　計司（五日市）
5 小和　侑央・上広　陽己（安古市）
6 稲葉　恵悟・上村　壬希（広陵）
7 上繁　羽瑠・田村　啓翔（廿日市）
8 平野 肇二・室加 たかたろう（修大協創）
9 栗原　晟也・兼田　将也（尾道）
10 長井　陽彩・髙畑　賢人（国際学院）
11 中村　温斗・井隈　右啓（亀崎中）
12 廣田　逞・安永　紫音（広島城北）
13 原田　大誠・福田　拓海（安芸府中）
14 藤本　埜愛・栄　晴琉（広島市商）
15 岡本　力軌・松井　和希（宮島工業）
16 掛　倖大・川崎　敬太（崇徳）
17 宇川　颯真・前田　悠成（高陽）
18 河野　蒼太・塩田　悠仁（廿日市西）
19 東藤　大翔・井藤　壮汰（国泰寺）
20 山本　陽生・加古山　桜汰（吉田）
21 采　晴希・前田　恵汰（広島城北）

22 山廣　悠斗・工藤　大和（広島城北）
23 細川　陽希・菅原　一星（廿日市西）
24 八幡　響・西川　煌悦（修大協創）
25 内音坊　亮・木口　煌大（高陽）
26 山本　湊大・明見　光國（国泰寺）
27 藤原　快成・堀川　隼（国際学院）
28 中村　賢伸・玉利　蓮（吉田）
29 佐々木　健太・折本　凛（広島市商）
30 添田　悟琉・小林　遼生（安古市）
31 胡子　翔・福本　竣也（尾道）
32 下山　健心・山下　翼（広島城北）
33 松尾　航太郎・大村　陸（尾道）
34 井元　琉智弥・小野原　涼（廿日市）
35 西田　聖志・樋口　雄大（安芸府中）
36 新矢　祥真・山田　大登（広島城北中）
37 合原　成乙・酒井　樹都和（広島井口）
38 下平　蓮・中原　獅太（広島観音）
39 梶川　健翔・佐藤　諒一（崇徳）
40 轡田　佑志・大瀬戸　弥（宮島工業）
41 沖野　朔大郎・宗平　拓也（広陵）
42 友國　敬吾・新本　隼人（亀崎中）

石原　克起
森山　大夢
（広島城北）

女子ダブルス

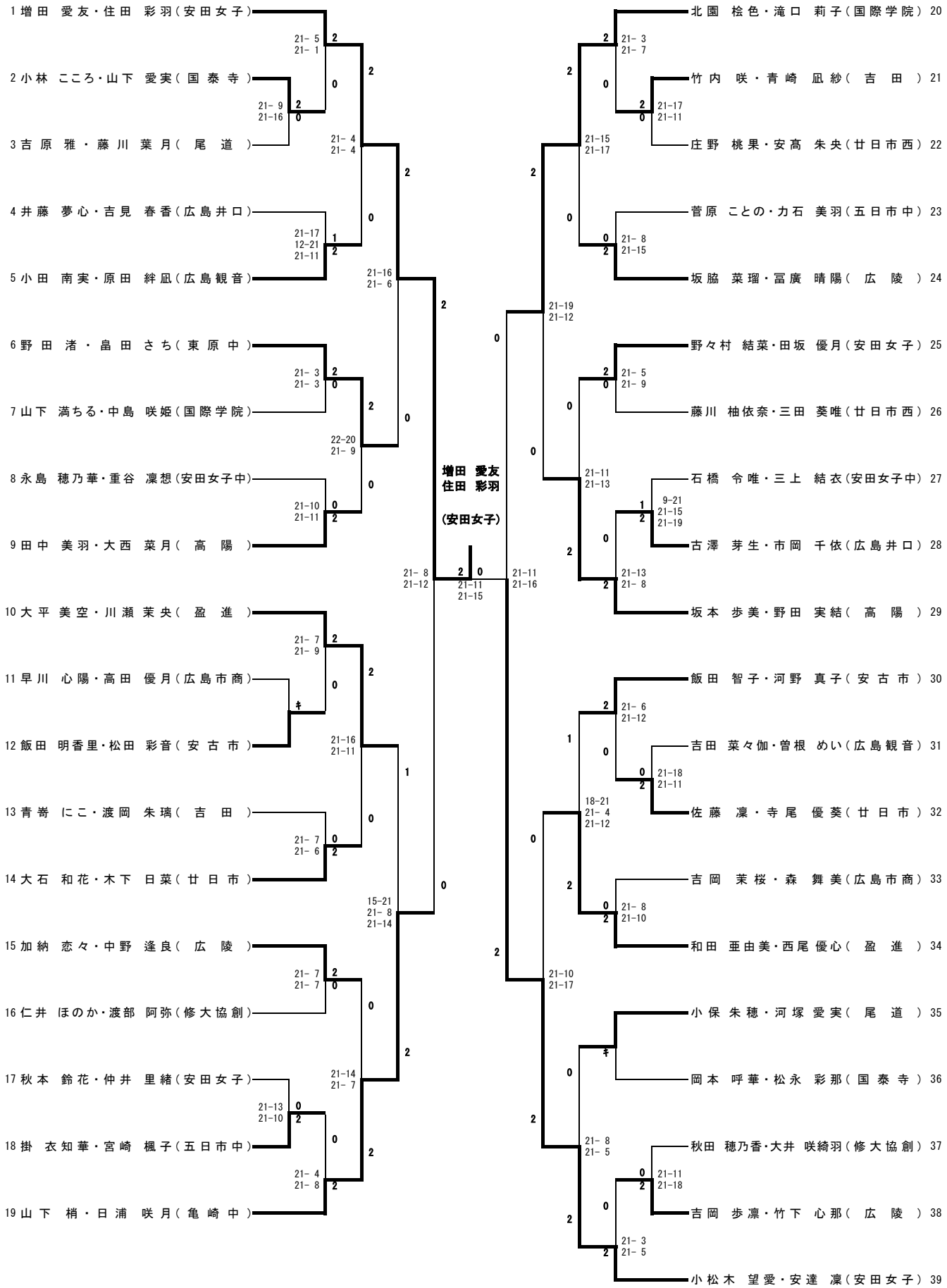
1 増田 愛友・住田 彩羽（安田女子）
2 小林 こころ・山下 愛実（国泰寺）
3 吉原 雅・藤川 葉月（尾道）
4 井藤 夢心・吉見 春香（広島井口）
5 小田 南実・原田 絆凪（広島観音）
6 野田 渚・畠田 さち（東原中）
7 山下 満ちる・中島 咲姫（国際学院）
8 永島 穂乃華・重谷 凜想（安田女子中）
9 田中 美羽・大西 菜月（高陽）
10 大平 美空・川瀬 茉央（盈進）
11 早川 心陽・高田 優月（広島市商）
12 飯田 明香里・松田 彩音（安古市）
13 青嵜 にこ・渡岡 朱璃（吉田）
14 大石 和花・木下 日菜（廿日市）
15 加納 恋々・中野 逢良（広陵）
16 仁井 ほのか・渡部 阿弥（修大協創）
17 秋本 鈴花・仲井 里緒（安田女子）
18 掛 衣知華・宮崎 楓子（五日市中）
19 山下 梢・日浦 咲月（亀崎中）
増田 愛友
住田 彩羽
（安田女子）
北園 桧色・滝口 莉子（国際学院） 20
竹内 咲・青崎 凪紗（吉田） 21
庄野 桃果・安高 朱央（廿日市西） 22
菅原 ことの・力石 美羽（五日市中） 23
坂脇 菜瑠・冨廣 晴陽（広陵） 24
野々村 結菜・田坂 優月（安田女子） 25
藤川 柚依奈・三田 葵唯（廿日市西） 26
石橋 令唯・三上 結衣（安田女子中） 27
古澤 芽生・市岡 千依（広島井口） 28
坂本 歩美・野田 実結（高陽） 29
飯田 智子・河野 真子（安古市） 30
吉田 菜々伽・曽根 めい（広島観音） 31
佐藤 凜・寺尾 優葵（廿日市） 32
吉岡 茉桜・森 舞美（広島市商） 33
和田 亜由美・西尾 優心（盈進） 34
小保 朱穂・河塚 愛実（尾道） 35
岡本 呼華・松永 彩那（国泰寺） 36
秋田 穂乃香・大井 咲綺羽（修大協創） 37
吉岡 歩凜・竹下 心那（広陵） 38
小松木 望愛・安達 凜（安田女子） 39

ジュニア新人の部

2023.7.24 広島県立総合体育館 小アリーナ

男子シングルス Aブロック	河野	大浦	今	勝敗	順位
河野 楓真（瀬戸田中）		○ 21-5 21-2	○ 21-10 21-8	M 2-0 G 4-0 P 84-25	1
大浦 陽翔（広島東B．C）	× 5-21 2-21		× 13-21 14-21	M 0-2 G 0-4 P 34-84	3
今 怜誠（大野ジュニア）	× 10-21 8-21	○ 21-13 21-14		M 1-1 G 2-2 P 60-69	2

男子シングルス Bブロック	上刎	屋敷	小泉	勝敗	順位
上刎 想士（瀬野川アカデミー）		○ 21-2 21-2	○ 21-13 21-4	M 2-0 G 4-0 P 84-21	1
屋敷 祐翔（広島国際学院中）	× 2-21 2-21		○ 23-21 21-12	M 1-1 G 2-2 P 48-75	2
小泉 来斗（広島東B．C）	× 13-21 4-21	× 21-23 12-21		M 0-2 G 0-4 P 50-86	3

男子シングルス Cブロック	山本	佐藤	下前	勝敗	順位
山本 崇史（亀崎中）		○ 21-3 21-4	○ 21-15 21-5	M 2-0 G 4-0 P 84-27	1
佐藤 駿（五日市中）	× 3-21 4-21		× 6-21 11-21	M 0-2 G 0-4 P 24-84	3
下前 倖司（十日市中）	× 15-21 5-21	○ 21-6 21-11		M 1-1 G 2-2 P 62-59	2

男子シングルス Dブロック	瀬尾	末政	高林	勝敗	順位
瀬尾 隆文（近大附属広島中）		○ 21-10 21-15	○ 21-7 21-7	M 2-0 G 4-0 P 84-39	1
末政 天宙（三和中）	× 10-21 15-21		○ 22-20 21-9	M 1-1 G 2-2 P 68-71	2
高林 幸毅（瀬野川アカデミー）	× 7-21 7-21	× 20-22 9-21		M 0-2 G 0-4 P 43-85	3

男子シングルス Eブロック	滝口	橋本	小馬場	勝敗	順位
滝口 弦（亀崎中）		○ 21-5 21-5	○ 21-5 21-6	M 2-0 G 4-0 P 84-21	1
橋本 翔央（海田ジュニア）	× 5-21 5-21		○ 21-19 14-21 21-19	M 1-1 G 2-3 P 66-101	2
小馬場 暖真（瀬野川中）	× 5-21 6-21	× 19-21 21-14 19-21		M 0-2 G 1-4 P 70-98	3

男子シングルス Fブロック	小澤	古谷	橋本	勝敗	順位
小澤 好誠（高陽ジュニア）		○ 21-15 21-9	○ 21-13 21-16	M 2-0 G 4-0 P 84-53	1
古谷 吏伊一（海田ジュニア）	× 15-21 9-21		○ 22-20 21-16	M 1-1 G 2-2 P 67-78	2
橋本 風晟（尾道中）	× 13-21 16-21	× 20-22 16-21		M 0-2 G 0-4 P 65-85	3

男子シングルス Gブロック	吉川	山本	鵜久森	勝敗	順位
吉川 漣（三和中）		× 3-21 5-21	× 9-21 19-21	M 0-2 G 0-4 P 36-84	3
山本 悠史（広島安佐ジュニア）	○ 21-3 21-5		○ 21-14 21-4	M 2-0 G 4-0 P 84-26	1
鵜久森 虎太朗（瀬野川アカデミー）	○ 21-9 21-19	× 14-21 4-21		M 1-1 G 2-2 P 60-70	2

男子シングルス Hブロック	定本	奥田	野田山	勝敗	順位
定本 蒼馬（瀬野川アカデミー）		○ 21-7 21-5	○ 21-13 21-12	M 2-0 G 4-0 P 84-37	1
奥田 大幹（高陽ジュニア）	× 7-21 5-21		× 9-21 12-21	M 0-2 G 0-4 P 33-84	3
野田山 颯人（因北中）	× 13-21 12-21	○ 21-9 21-12		M 1-1 G 2-2 P 67-63	2

男子シングルス Iブロック	井隈	原田	大平	勝敗	順位
井隈 慧以太（五日市中）		× 15-21 6-21	× 8-21 5-21	M 0-2 G 0-4 P 34-84	3
原田 悠志（海田ジュニア）	○ 21-15 21-6		× 14-21 17-21	M 1-1 G 2-2 P 73-63	2
大平 昊輝（盈進中）	○ 21-8 21-5	○ 21-14 21-17		M 2-0 G 4-0 P 84-44	1

男子シングルス Jブロック	高林	武田	上地	勝敗	順位
高林 佑吏（キティタイガー）		○ 21-14 21-10	× 19-21 7-21	M 1-1 G 2-2 P 68-66	2
武田 樹（美鈴が丘JBC）	× 14-21 10-21		× 9-21 7-21	M 0-2 G 0-4 P 40-84	3
上地 悠陽（亀崎中）	○ 21-19 21-7	○ 21-9 21-7		M 2-0 G 4-0 P 84-42	1

男子シングルス Kブロック	鶏内	桑田	藤本	勝敗	順位
鶏内 登翔（盈進中）		○ 21-12 21-17	○ 21-14 21-10	M 2-0 G 4-0 P 84-53	1
桑田 凉汰（瀬野川アカデミー）	× 12-21 17-21		○ 21-17 19-21 25-23	M 1-1 G 2-3 P 94-103	2
藤本 博生（広島東B．C）	× 14-21 10-21	× 17-21 21-19 23-25		M 0-2 G 1-4 P 85-107	3

女子シングルス(GS) Aブロック	安達	脇	古谷	勝敗	順位
安達 華（亀崎中）		○ 21- 5 21- 7	○ 21- 5 21- 8	M 2-0 G 4-0 P 84-25	1
脇 海音（伴中）	× 5-21 7-21		○ 21-12 21- 9	M 1-1 G 2-2 P 54-63	2
古谷 彩世（海田ジュニア）	× 5-21 8-21	× 12-21 9-21		M 0-2 G 0-4 P 34-84	3

女子シングルス(GS) Bブロック	西村	太田尾	湯浅	勝敗	順位
西村 梨音（海田ジュニア）		○ 21-12 21-18	○ 21-18 21-17	M 2-0 G 4-0 P 84-65	1
太田尾 萌寧（広島国際学院中）	× 12-21 18-21		× 17-21 13-21	M 0-2 G 0-4 P 60-84	3
湯浅 美優（亀崎中）	× 18-21 17-21	○ 21-17 21-13		M 1-1 G 2-2 P 77-72	2

女子シングルス(GS) Cブロック	村上	半田	中川	勝敗	順位
村上 亜稀（亀崎中）		○ -X	○ 21- 7 21-13	M 2-0 G 4-0 P 84-20	1
半田 愛椛（尾道中）	× X-		× X-	M 0-2 G 0-4 P 0-84	3
中川 茉青（井口中）	× 7-21 13-21	○ -X		M 1-1 G 2-2 P 62-42	2

女子シングルス(GS) Dブロック	山田	岡山	今井	勝敗	順位
山田 柚葉（安田女子中）		○ 21-12 21-11	× 21-19 18-21 21-23	M 1-1 G 3-2 P 102-86	2
岡山 恭子（高陽ジュニア）	× 12-21 11-21		× 14-21 12-21	M 0-2 G 0-4 P 49-84	3
今井 美月（亀崎中）	○ 19-21 21-18 23-21	○ 21-14 21-12		M 2-0 G 4-1 P 105-86	1

女子シングルス(GS) Eブロック	深井	橋本	越智	勝敗	順位
深井 香穂（広島安佐ジュニア）		○ 21-11 21-16	× 18-21 21-13 19-21	M 1-1 G 3-2 P 100-82	2
橋本 蒼依（海田ジュニア）	× 11-21 16-21		× 9-21 7-21	M 0-2 G 0-4 P 43-84	3
越智 菜都美（亀崎中）	○ 21-18 13-21 21-19	○ 21- 9 21- 7		M 2-0 G 4-1 P 97-74	1

女子シングルス(GS) Fブロック	安東	西原	武田	勝敗	順位
安東 桃那（安田女子中）		× 9-21 17-21	× 13-21 6-21	M 0-2 G 0-4 P 45-84	3
西原 穂乃（宮浦中）	○ 21- 9 21-17		× 14-21 10-21	M 1-1 G 2-2 P 66-68	2
武田 陽彩（東原中）	○ 21-13 21- 6	○ 21-14 21-10		M 2-0 G 4-0 P 84-43	1

女子シングルス(GS) Gブロック	山下	安部	中村	勝敗	順位
山下 あいこ（美鈴が丘ＪＢＣ）		○ 21-13 22-24 21- 7	○ 21-19 24-22	M 2-0 G 4-1 P 109-85	1
安部 百絢（キティタイガー）	× 13-21 24-22 7-21		× 17-21 18-21	M 0-2 G 1-4 P 79-106	3
中村 文香（亀崎中）	× 19-21 22-24	○ 21-17 21-18		M 1-1 G 2-2 P 83-80	2

女子シングルス(GS) Hブロック	河野	奥原	関山	勝敗	順位
河野 明果（キティタイガー）		○ 21- 7 21-11	× 12-21 17-21	M 1-1 G 2-2 P 71-60	2
奥原 心海（広島東Ｂ．Ｃ）	× 7-21 11-21		× 7-21 9-21	M 0-2 G 0-4 P 34-84	3
関山 華乃（亀崎中）	○ 21-12 21-17	○ 21- 7 21- 9		M 2-0 G 4-0 P 84-45	1

女子シングルス(GS) Iブロック	宮原	浦	元見	勝敗	順位
宮原 碧（口田中）		× 7-21 5-21	× 11-21 6-21	M 0-2 G 0-4 P 29-84	3
浦 彩花（亀崎中）	○ 21- 7 21- 5		○ 21-13 21- 7	M 2-0 G 4-0 P 84-32	1
元見 優月（五日市南中）	○ 21-11 21- 6	× 13-21 7-21		M 1-1 G 2-2 P 62-59	2

女子シングルス(GS) Jブロック	奥田	小松木	吉田	勝敗	順位
奥田 光咲（口田中）		× 4-21 9-21	× X-	M 0-2 G 0-4 P 13-84	3
小松木 悠愛（亀崎中）	○ 21- 4 21- 9		○ 21-11 21-15	M 2-0 G 4-0 P 84-39	1
吉田 結郁（江波中）	○ -X	× 11-21 15-21		M 1-1 G 2-2 P 68-42	2

女子シングルス(GS) Kブロック	芳野	板垣	勝敗	順位
芳野 遥香（亀崎中）		○ 21- 8 21-11	M 1-0 G 2-0 P42-19	1
板垣 こはく（広島東Ｂ．Ｃ）	× 8-21 11-21		M 0-1 G 0-2 P19-42	2

男子シングルス 決勝トーナメント

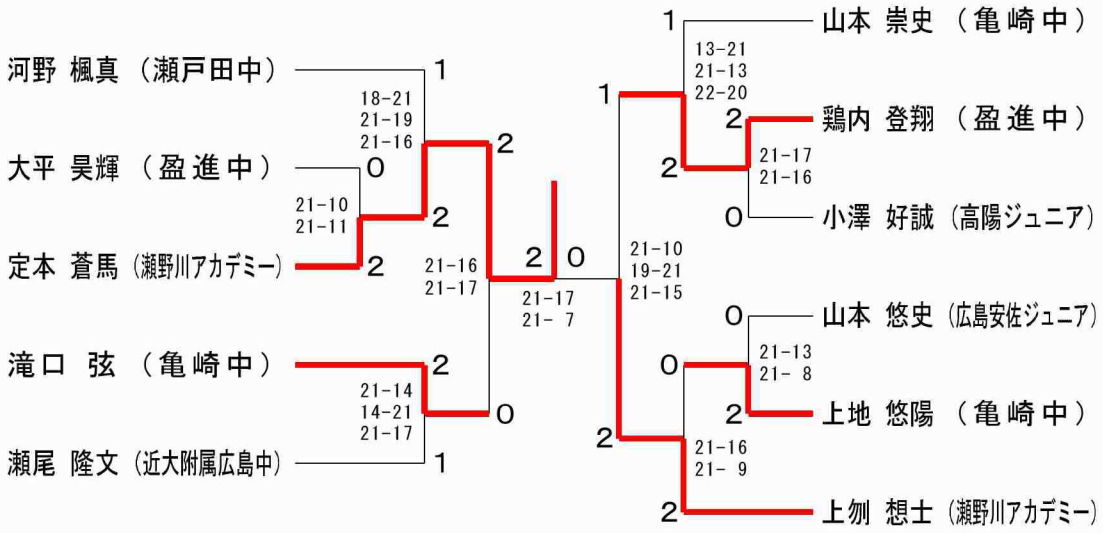

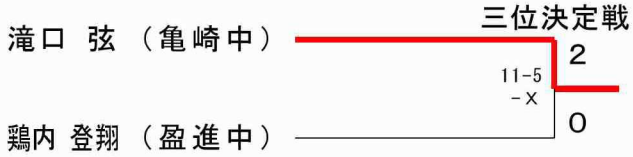
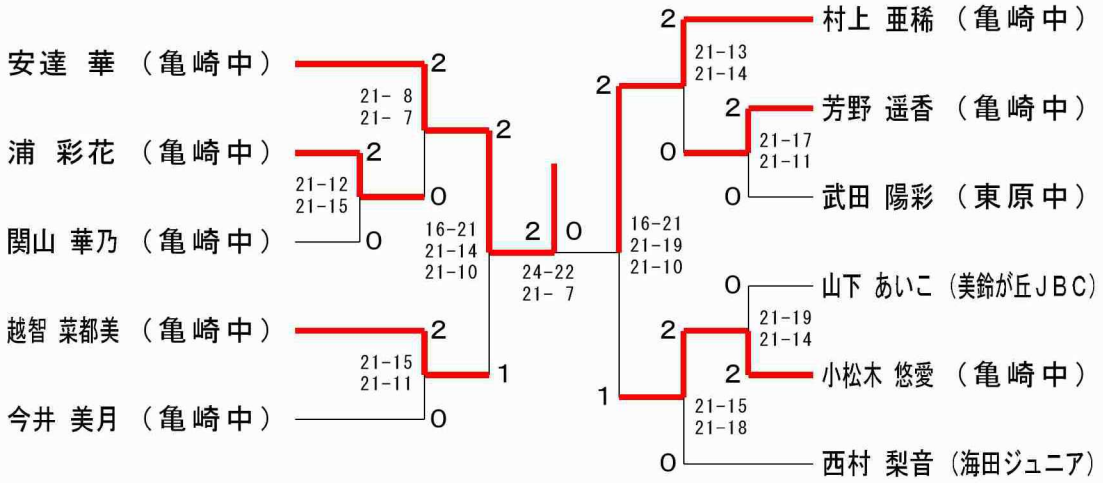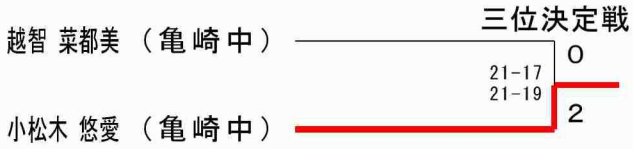
女子シングルス 決勝トーナメント