第７８回国民スポーツ大会バドミントン競技　広島県代表選考会　　2024年5月12日　中区スポーツセンター
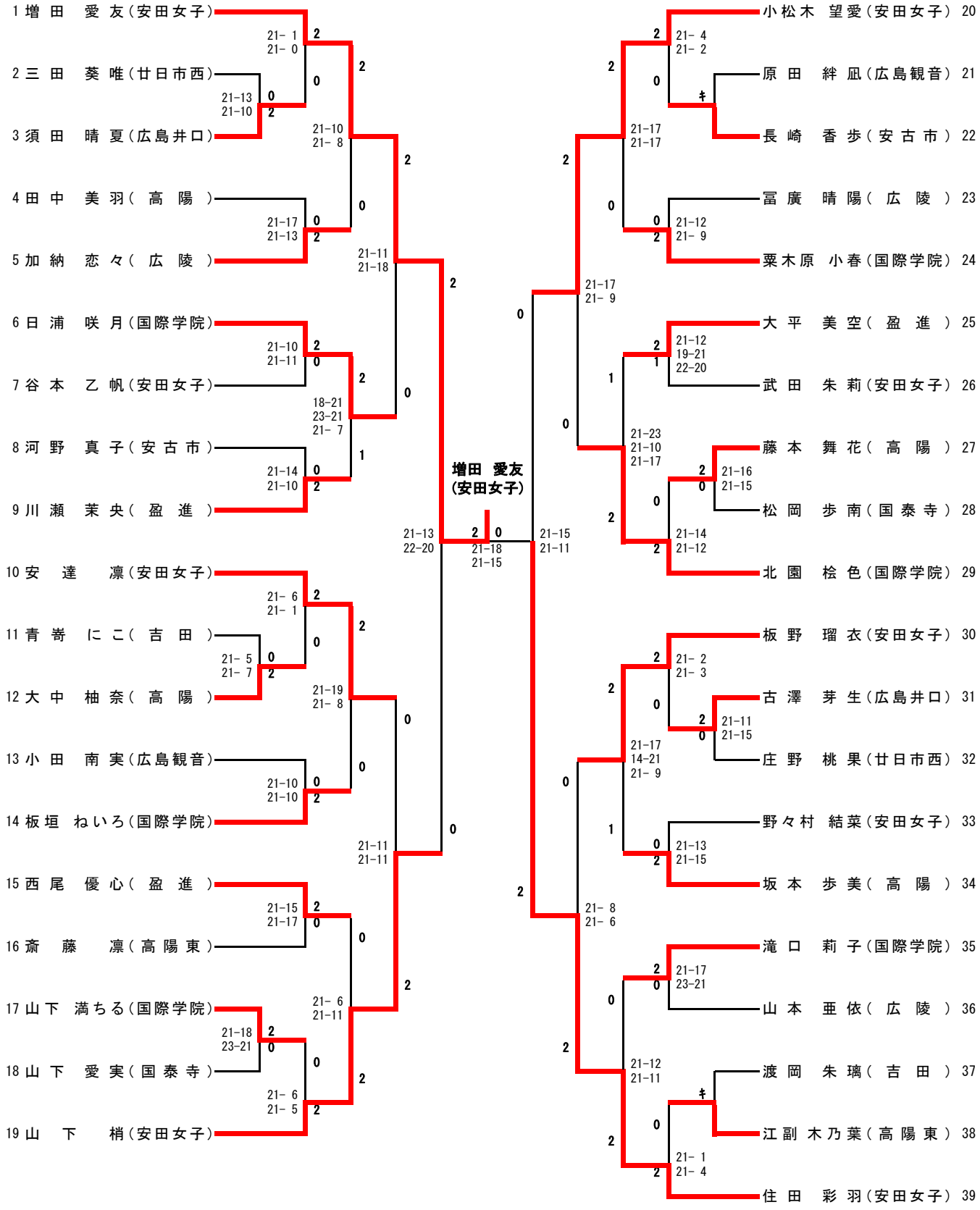
女子シングルス